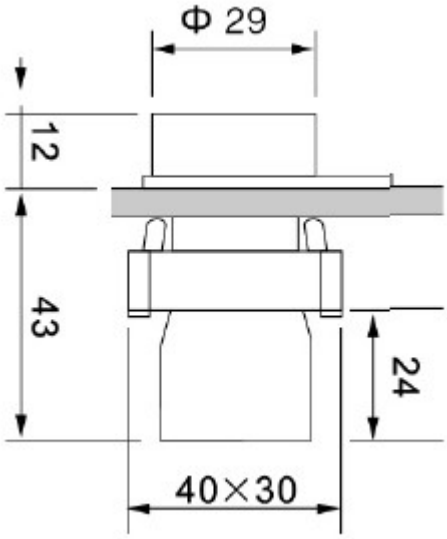样式 **Style** 一般钮 **Push button**	
工作状态 **Seitehing** **action**	瞬动型 **Instantaneous type**
型 号 **Type**	**LA110-B2-BA21** **LA110-B2-BA31** **LA110-B2-BA42** **LA110-B2-BA11** **LA110-B2-BA51** **LA110-B2-BA61** **LA110-B2-BA22**
颜 色 **Color**	红 绿 黄 白 蓝 黑 **R G Y W B K**
外型尺寸 **Outline** **Dimensions**