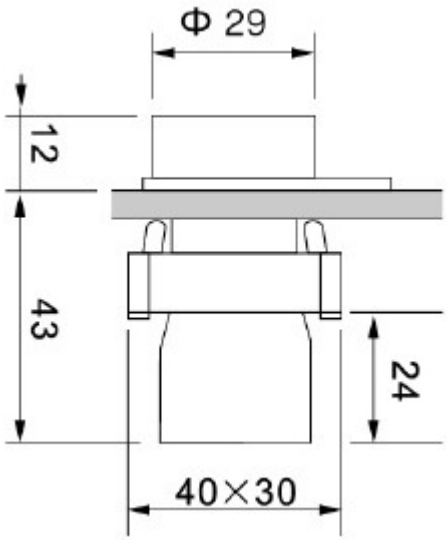样式 **Style** 标志钮 **Mark button**	
工作状态 **Seitehing** **action**	瞬动型 **Instantaneous type**
型 号 **Type**	**LA110-B2-BA3361** **LA110-B2- BA3341** **LA110-B2- BA3351** **LA110-B2- BA4322** **LA110-B2- BA3311** **LA110-B2- BA4342**
颜 色 **Color**	红 绿 黑 白 **R G K W**
外型尺寸 **Outline** **Dimensions**