| | |
|---|---|
| 样式<br>**Style**<br>蘑菇钮<br>**Mushroom push button** | |
| 工作状态<br>**Seitehing**<br>**action** | 瞬动型<br>**Instantaneous type** |
| 型 号<br>**Type** | **LA110-B2-BC21**<br>**LA110-B2- BC31**<br>**LA110-B2- BC41**<br>**LA110-B2- BC51**<br>**LA110-B2- BC61**<br><br>**LA110-B2- BC21**<br>**LA110-B2- BC42** |
| 颜 色<br>**Color** | **(BC)** 红 绿 黄<br>**R G Y**<br>（**BR**）红 黑<br>**R K** |
| 外型尺寸<br>**Outline**<br>**Dimensions** | 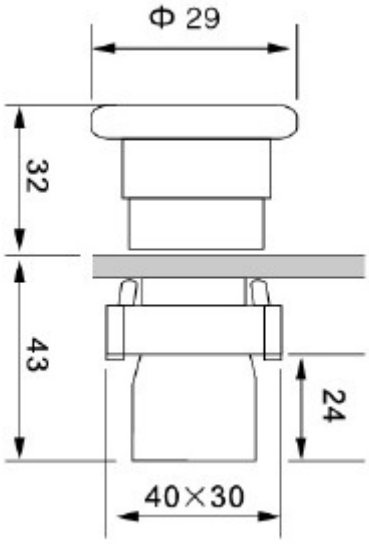 |