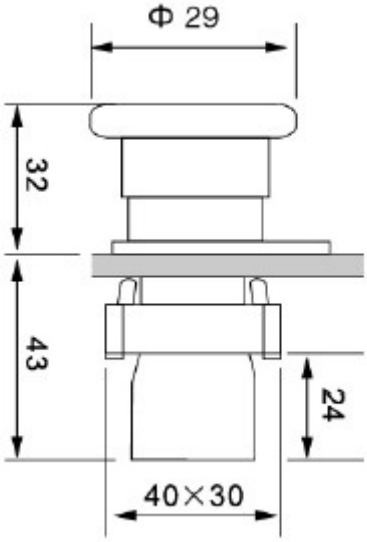样式 **Style** 紧急钮 **Emergency push button**	
工作状态 **Seitehing** **action**	按压锁定，顺时转复位 **Press to lock twist** **Clockwise to release**
型 号 **Type**	**LA110-B2-BS442** **LA110-B2-BS542** **LA110-B2-BS642**
颜 色 **Color**	红 **R**
外型尺寸 **Outline** **Dimensions**